INSTRUKCJA MONTAŻU
SZAFKI POD UMYWALKĘ
WRAZ Z UMYWALKĄ
SERII ***FLORYDA***

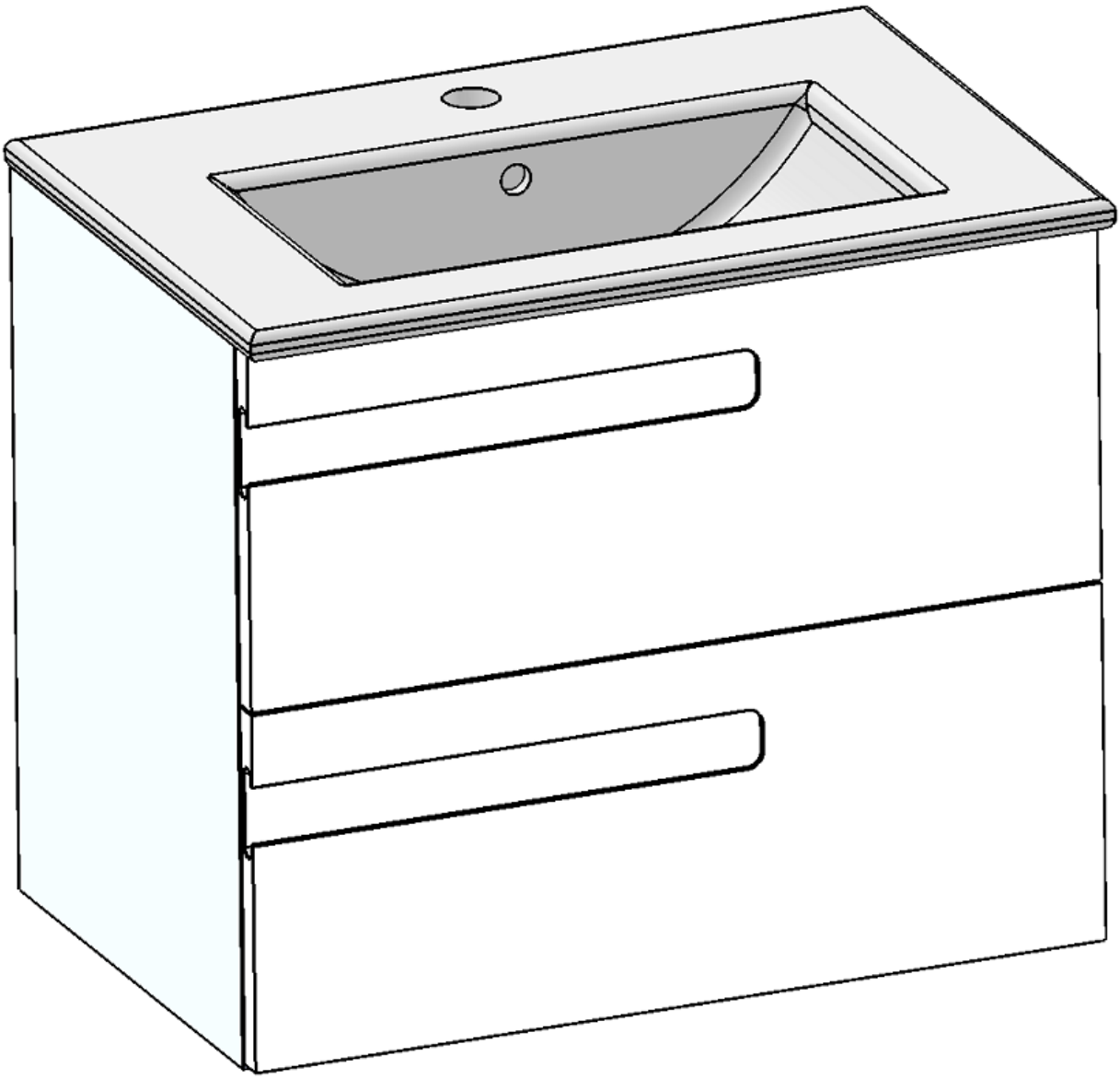

POTRZEBNE NARZĘDZIA

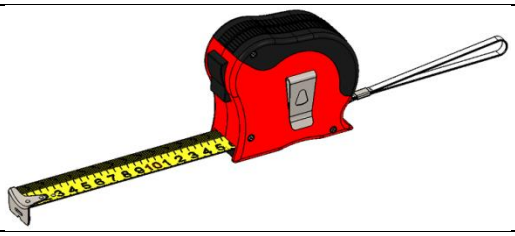

MIARA ZWIJANA

OŁÓWEK

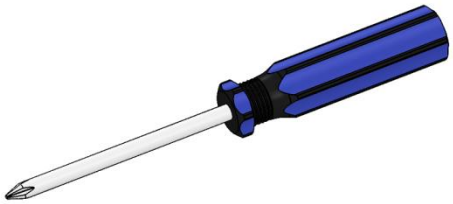

WKRĘTAK PH2

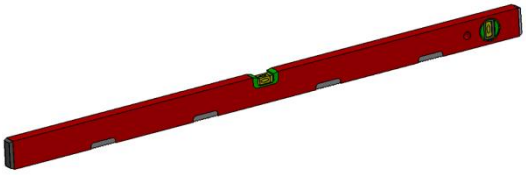

POZIOMNICA

PISTOLET + SILIKON

WIERTARKA + WIERTŁO

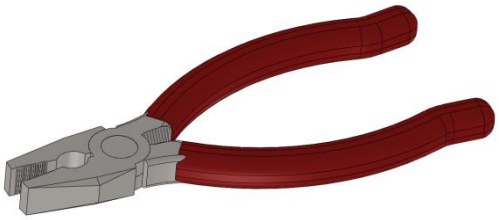

KOMBINERKI

DO MONTAŻU DOBRAĆ ODPOWIEDNIE MOCOWANIA:
KOŁKI ORAZ HAKI, W ZALEŻNOŚCI OD RODZAJU ŚCIANY.
SUGEROWANA MINIMALNA ŚREDNICA KOŁKA: Ø10MM

ZESTAW DWÓCH HAKÓW MUSI UTRZYMAĆ 100KG

DEMONTAŻ SZUFLAD

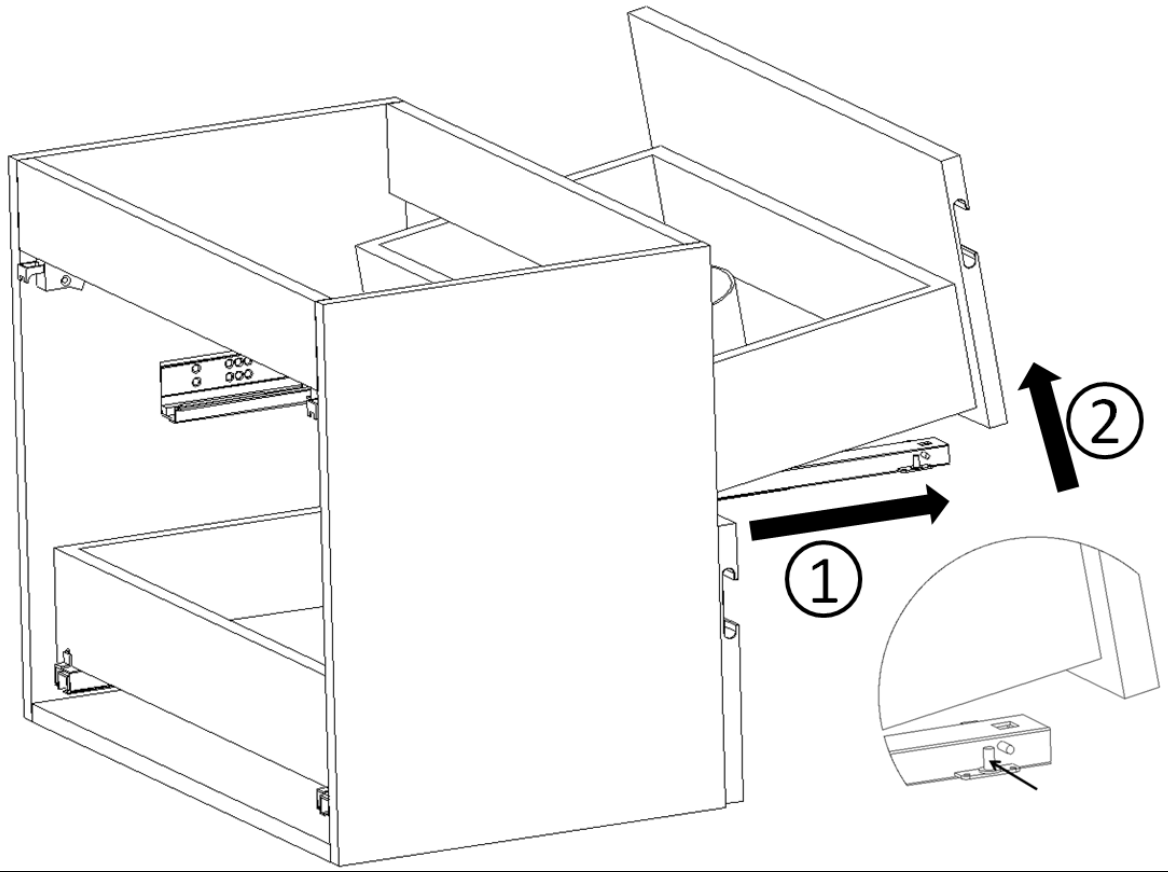

1. Wysunąć górną szufladę do oporu.
2. Unieść lekko szufladę ku górze, tak, aby uwolnić ją z kołków.

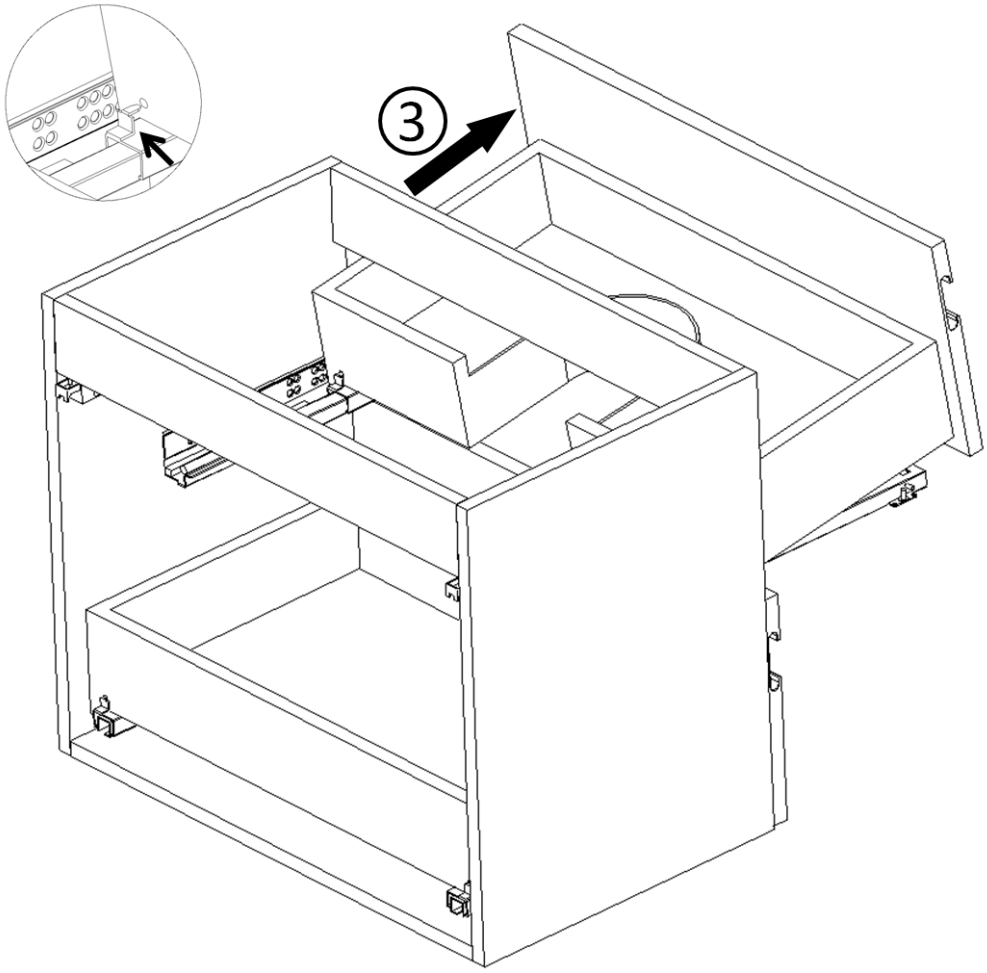

3. Pociągnąć szufladę w kierunku jak pokazano, żeby wysunąć ją z tylnych haków. Odłożyć szufladę w bezpieczne miejsce.

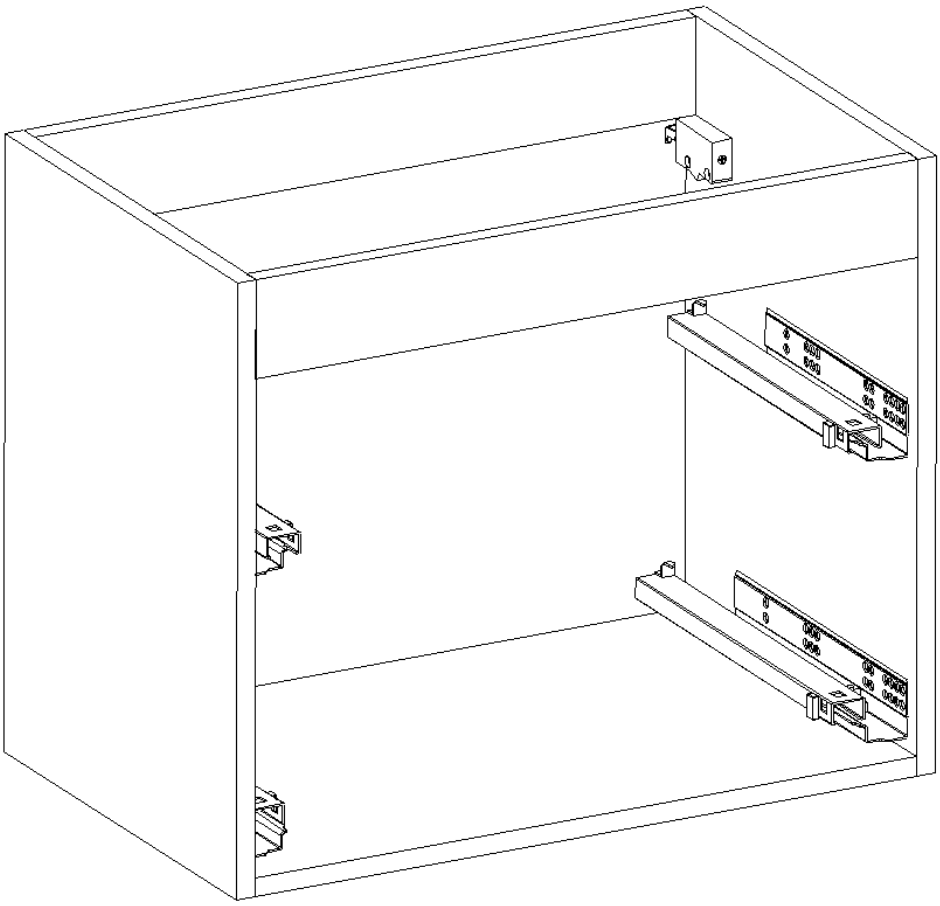

4. W ten sam sposób usunąć dolną szufladę – szafka powinna wyglądać jak powyżej.

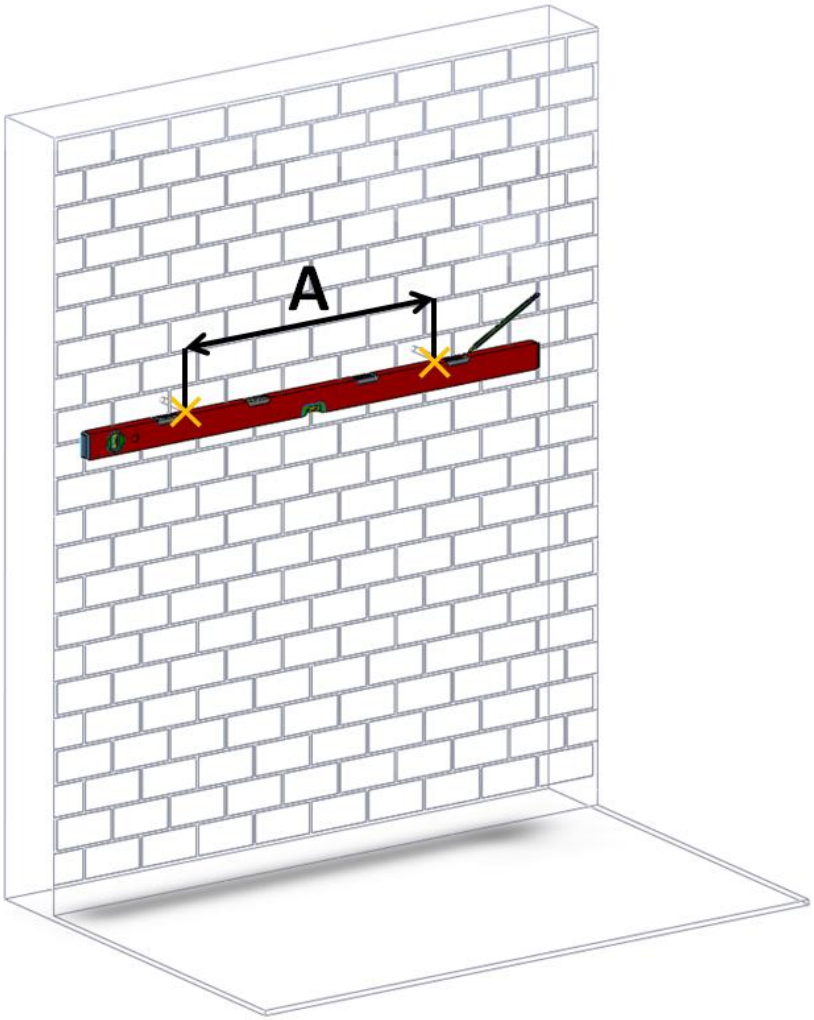

Rozmiar szafki	Rozstaw otworów „A”
50	454mm ±1mm
60	554mm ±1mm
80	754mm ±1mm

5. Zaznaczyć na ścianie ołówkiem miejsce wiercenia otworów na haki.
6. Rozstaw otworów dobrać według danych w tabeli – skorzystać z miary i poziomnicy.

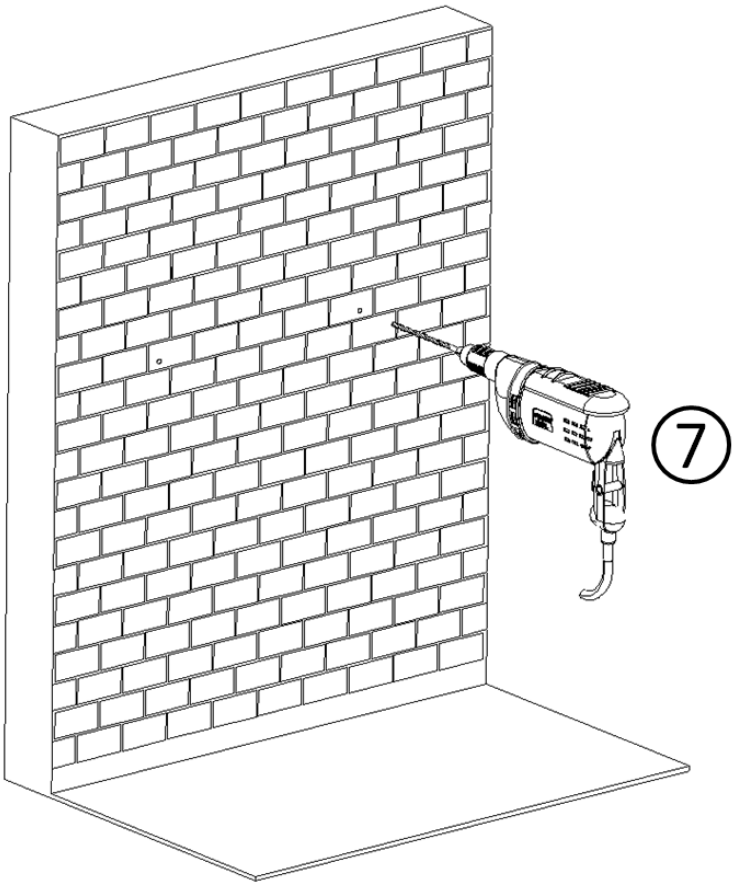

7. Wywiercić otwory pod kołki rozporowe. Sugerowany minimalny rozmiar kołka to Ø10x50mm, średnica haka Ø5mm. Dobrać odpowiedni rodzaj kołka do rodzaju ściany.

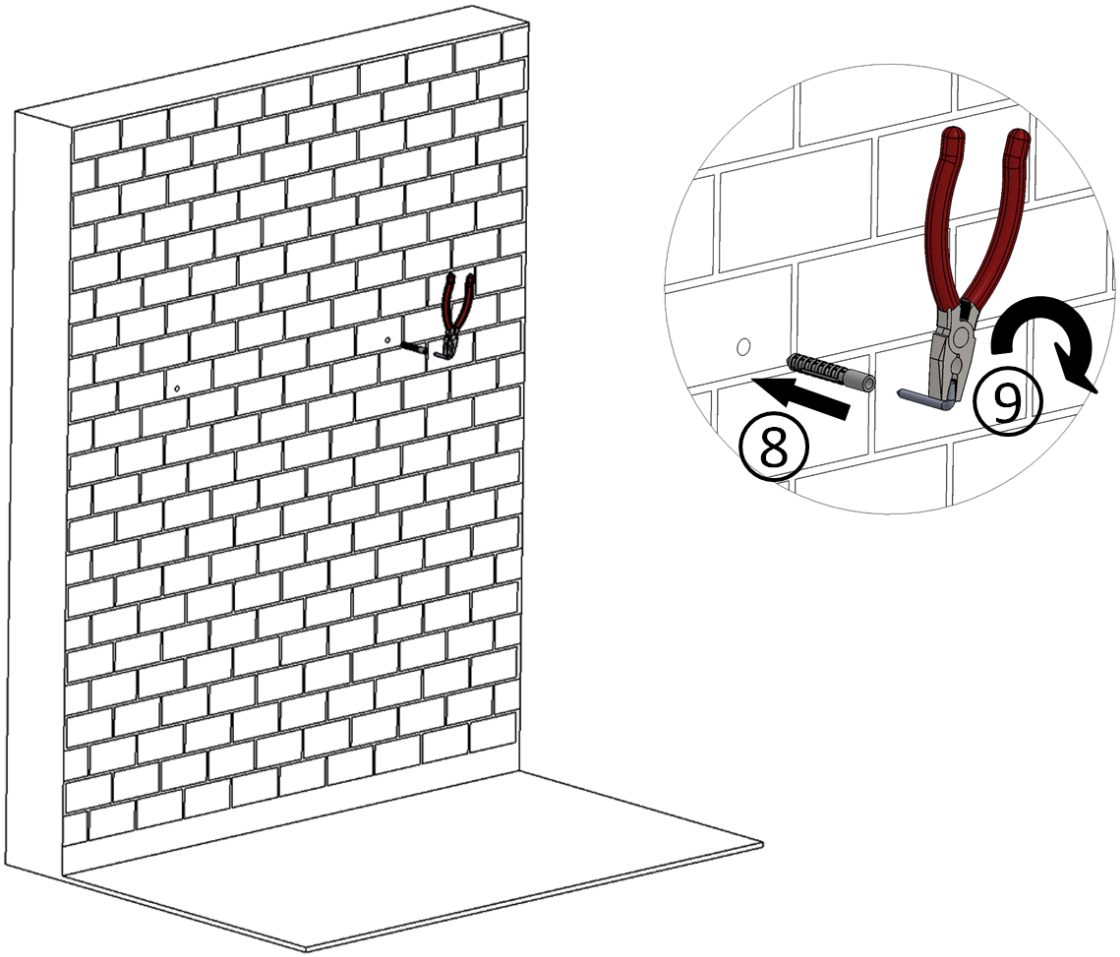

8. Do każdego z otworów wsunąć kołki.
9. Do każdego z kołków wkręcić haki – w tym celu użyć kombinerek.

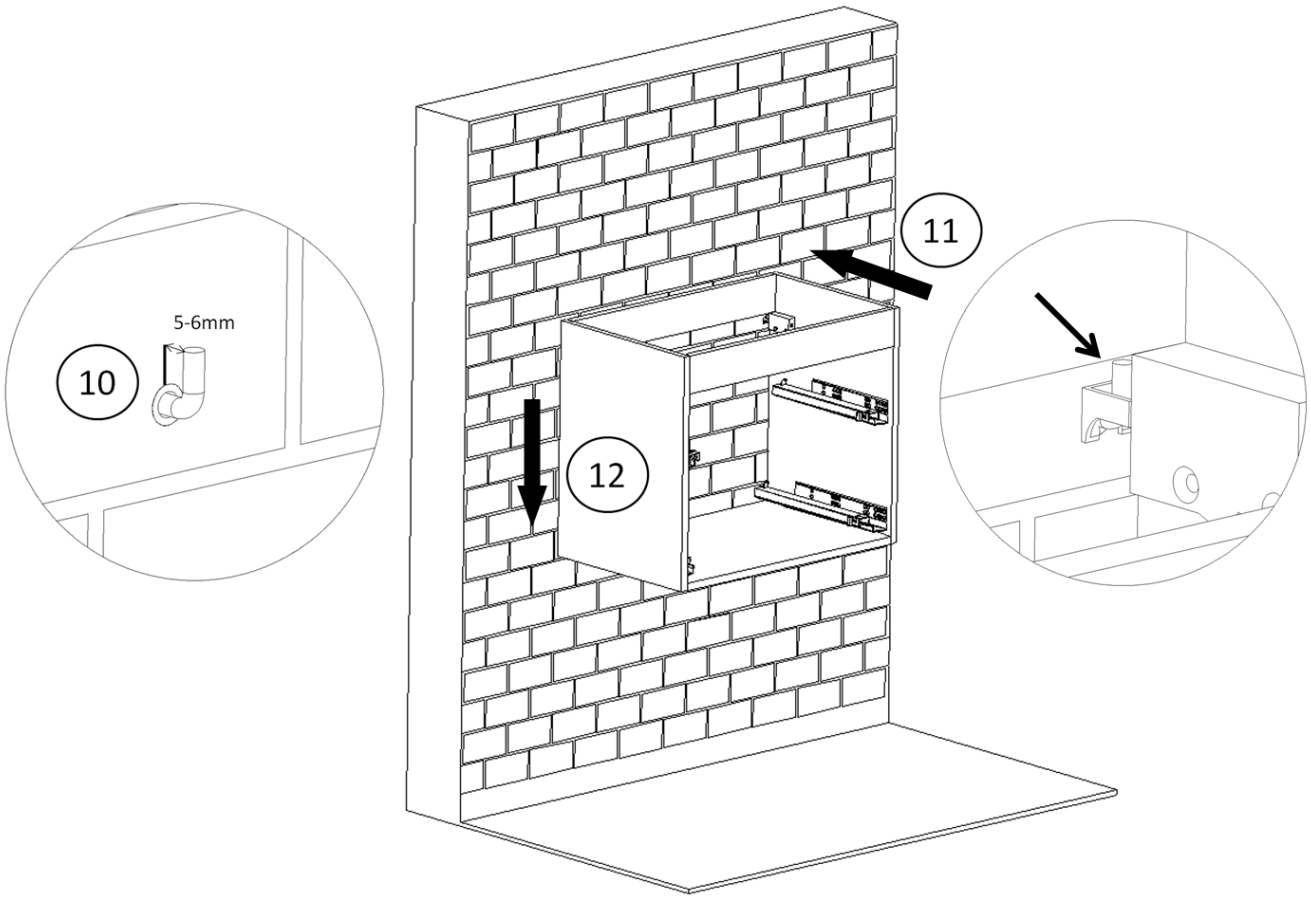

10. Haki ustawić ok. 5-6mm od ściany.
11. Zawiesić szafkę dosuwając do ściany…
12. … a następnie ruchem ku dołowi osadzić na uchwytach.

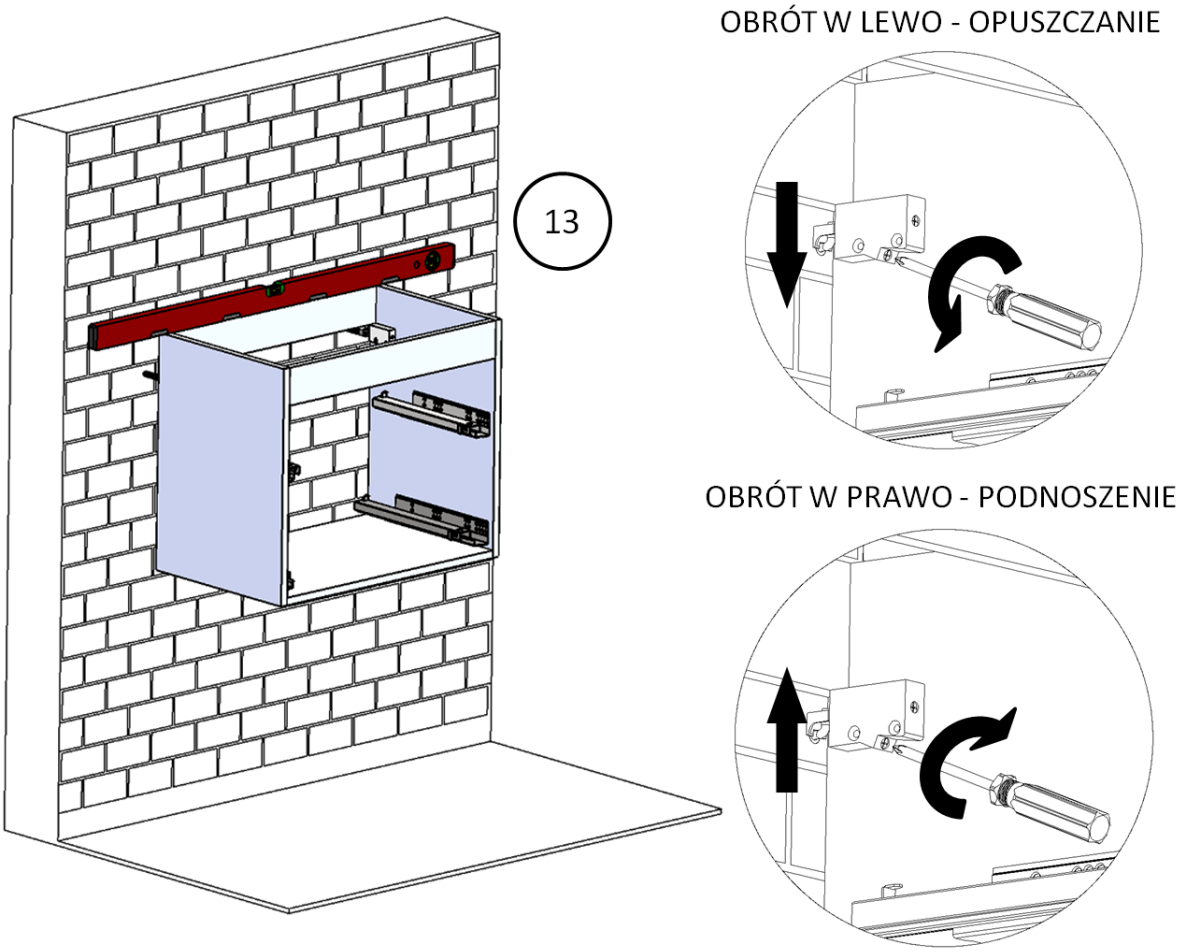

13. Dokonać wypoziomowania szafki kręcąc wkrętakiem w odpowiednim kierunku jedną ze śrub regulacyjnych podnosząc lub opuszczając daną stronę. *Korzystać z poziomnicy.*

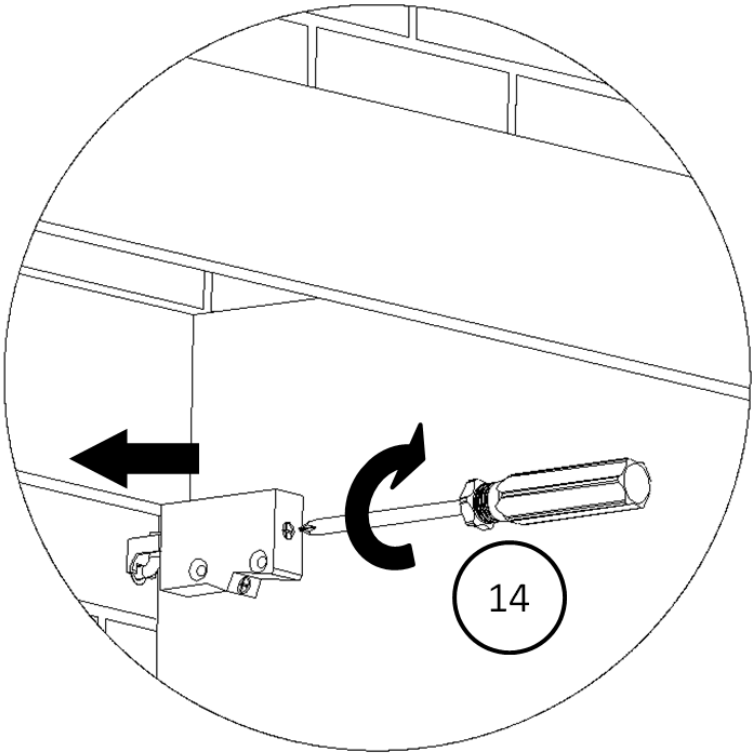

14. Kręcąc śrubę regulacyjną wkrętakiem w prawo – dociągnąć szafkę do ściany aż do poczucia oporu. Czynność wykonać dla obu stron szafki.

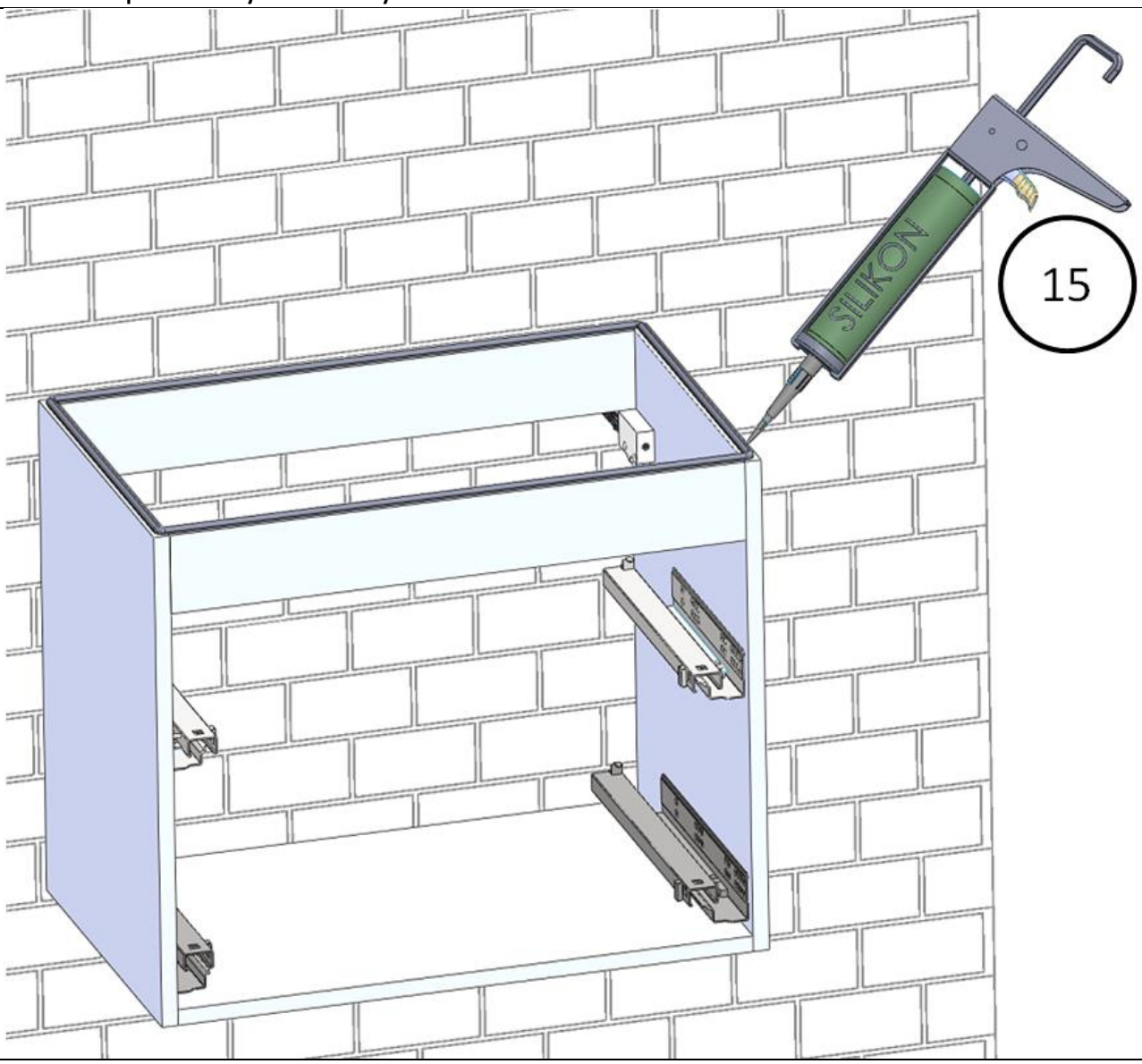

15. Przed osadzeniem umywalki na górną część skrzyni szafki nanieść silikon sanitarny.

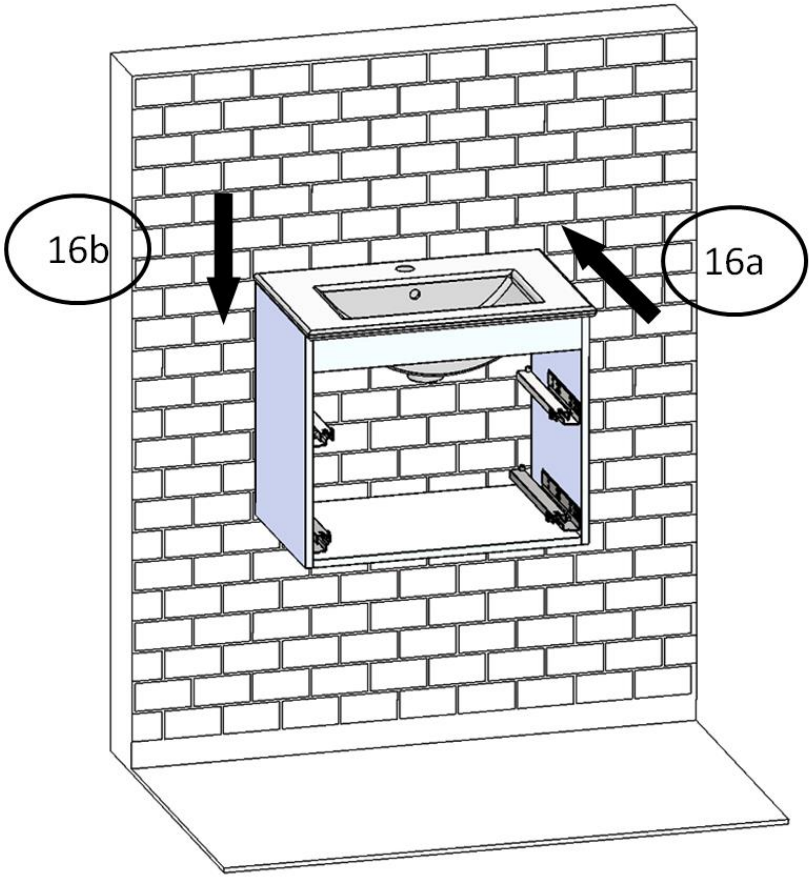

16. Osadzić umywalkę na górze szafki:
    a) dosunąć umywalkę do ściany do oporu
    b) osadzić na silikonie, ustawiając umywalkę równo na środku szafki.

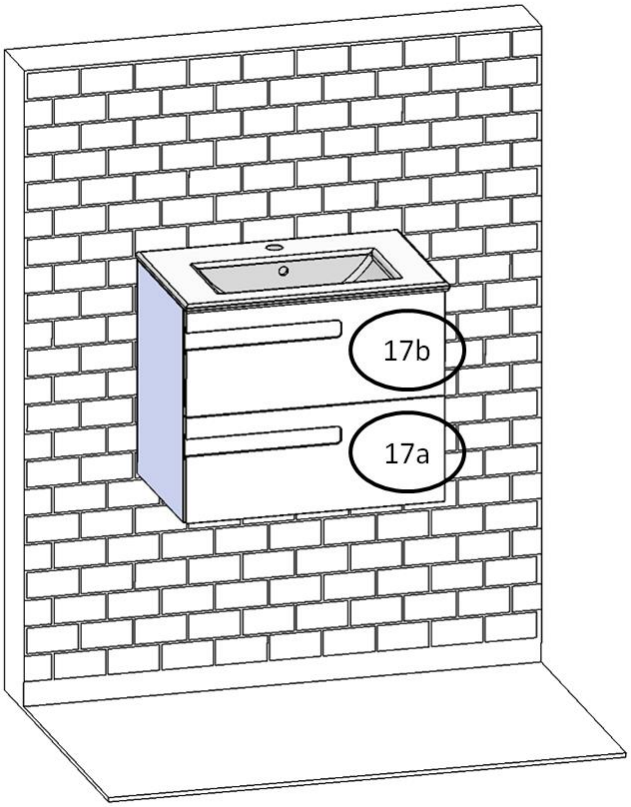

17. Postępując w odwrotnej kolejności jak pokazano w punktach „3”, „2” oraz „1” – zamocować spowrotem szuflady:
    a) najpierw zamocować szufladę dolną
    b) następnie zamocować szufladę górną.